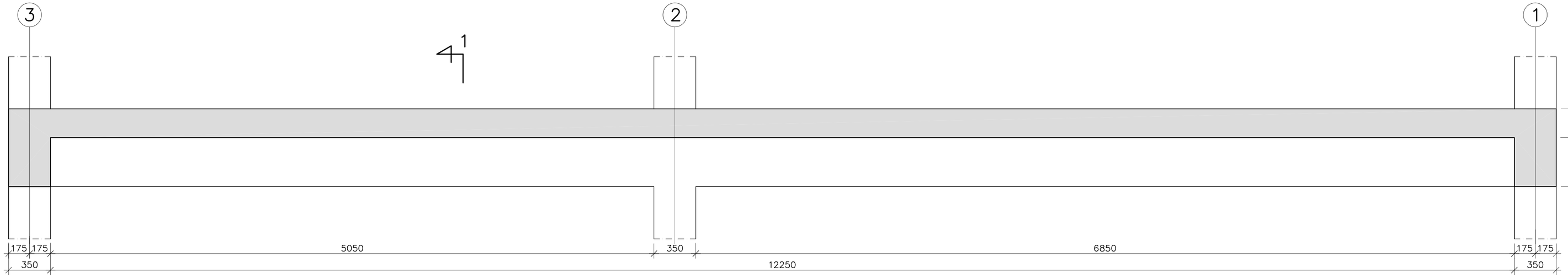

Balk as D (VORM)

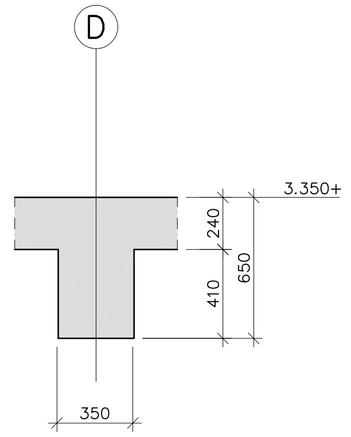

Drsn 1

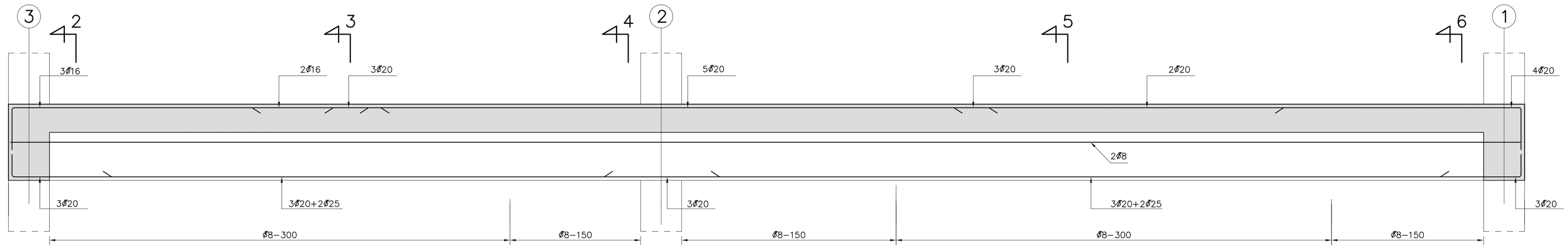

Balk as D (WAPENING)

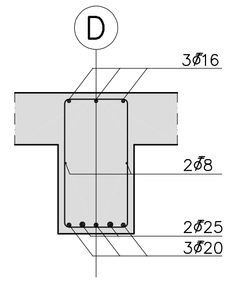

Drsn 2

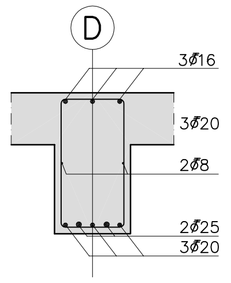

Drsn 3

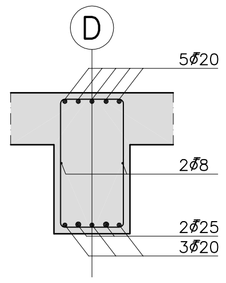

Drsn 4

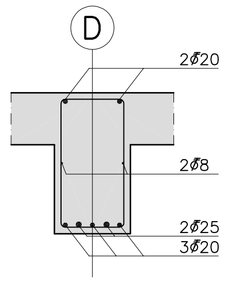

Drsn 5

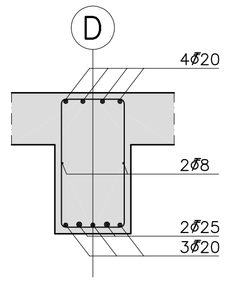

Drsn 6

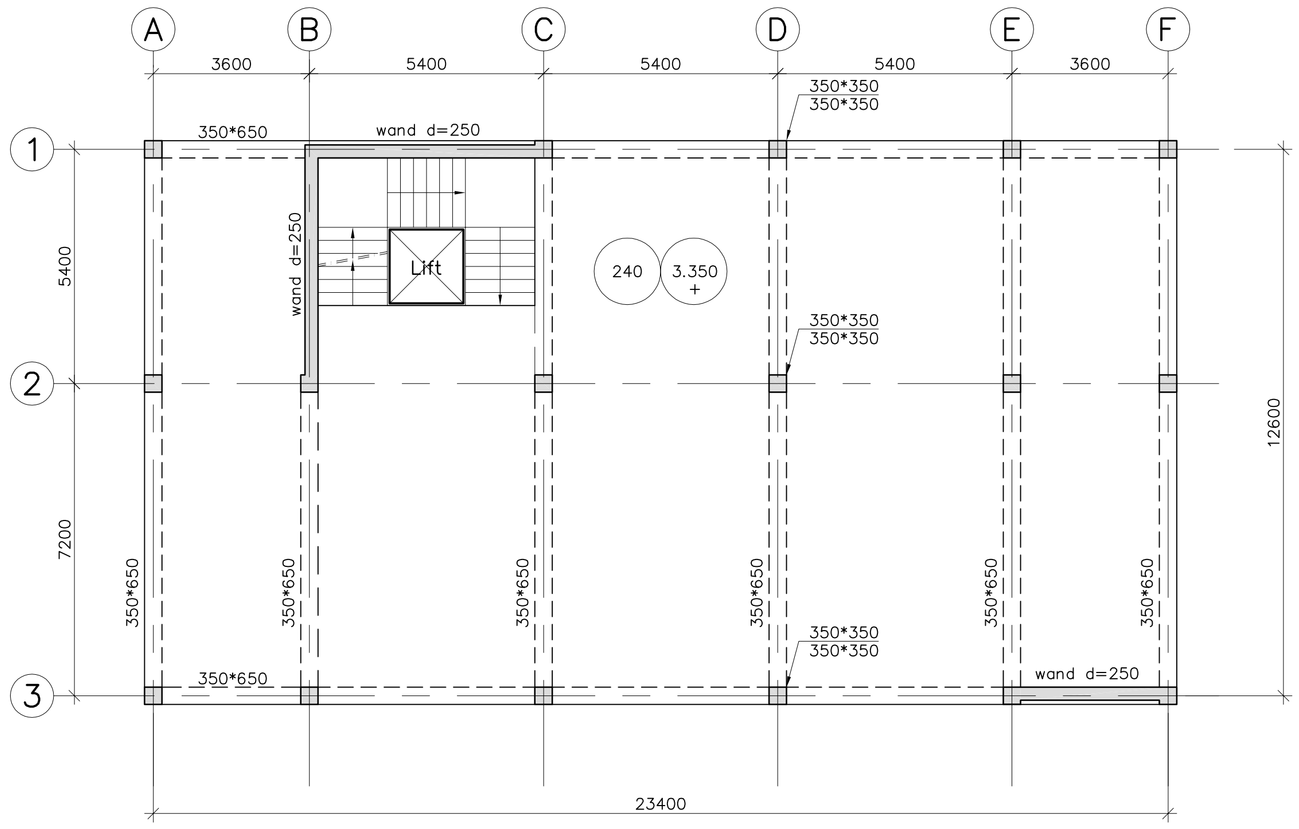

Plattegrond 1e verdieping

OPMERKINGEN

* MATEN IN MM
* PEILMATEN IN MM T.O.V. NAP
* MINIMALE LAS– EN VERANKERINGSLENGTEN

	ø8	ø10	ø12	ø16	ø20	ø25
▼	240	340	430	610	810	1040
▼▼	190	270	340	490	650	830
▲▲	190	270	340	490	650	830
▲	240	340	430	610	810	1040

MATERIALEN

BETONKWALITEIT		C 20/28 (B25)
MILIEUKLASSE		XC1
DEKKING	vloer	15 [mm]
	balk	20 [mm]
WAPENINGSSTAALKWALITEIT		FeB 500

OMSCHRIJVING	GEWIJZIGD	GECONTR.	GEZIEN	DATUM	REV.

PROJECT KANTOORGEBOUW
ONDERDEEL Plattegrond 1e verdieping
Balk as D vorm + wapening

Student + nummer
e-mail
telefoon
adres
bureau

Student + nummer
e-mail
telefoon
adres
bureau

RiBACS duaal

GEZIEN			
GECONTROLEERD			
GETEKEND			
	DATUM	NAAM	PARAAF

DIT IS EEN CAD-TEKENING DIE NIET HANDMATIG MAG WORDEN BIJGEWERKT OF AANGEPAST.

DEZE TEKENING IS EIGENDOM VAN BJA&RDJ ZONDER SCHRIFTELIJKE TOESTEMMING VAN DE EIGENAAR MAG DEZE OP GENERLEI WIJZE WORDEN GECOPIEERD OF OPENBAAR GEMAAKT.

SCHAAL: 1:20/100
FORMAAT: A1

CLIENT RIBACS

Werkgroep 1
PROJECTNR. RIBCO24A
TEKENINGNR. C-1-1V/W